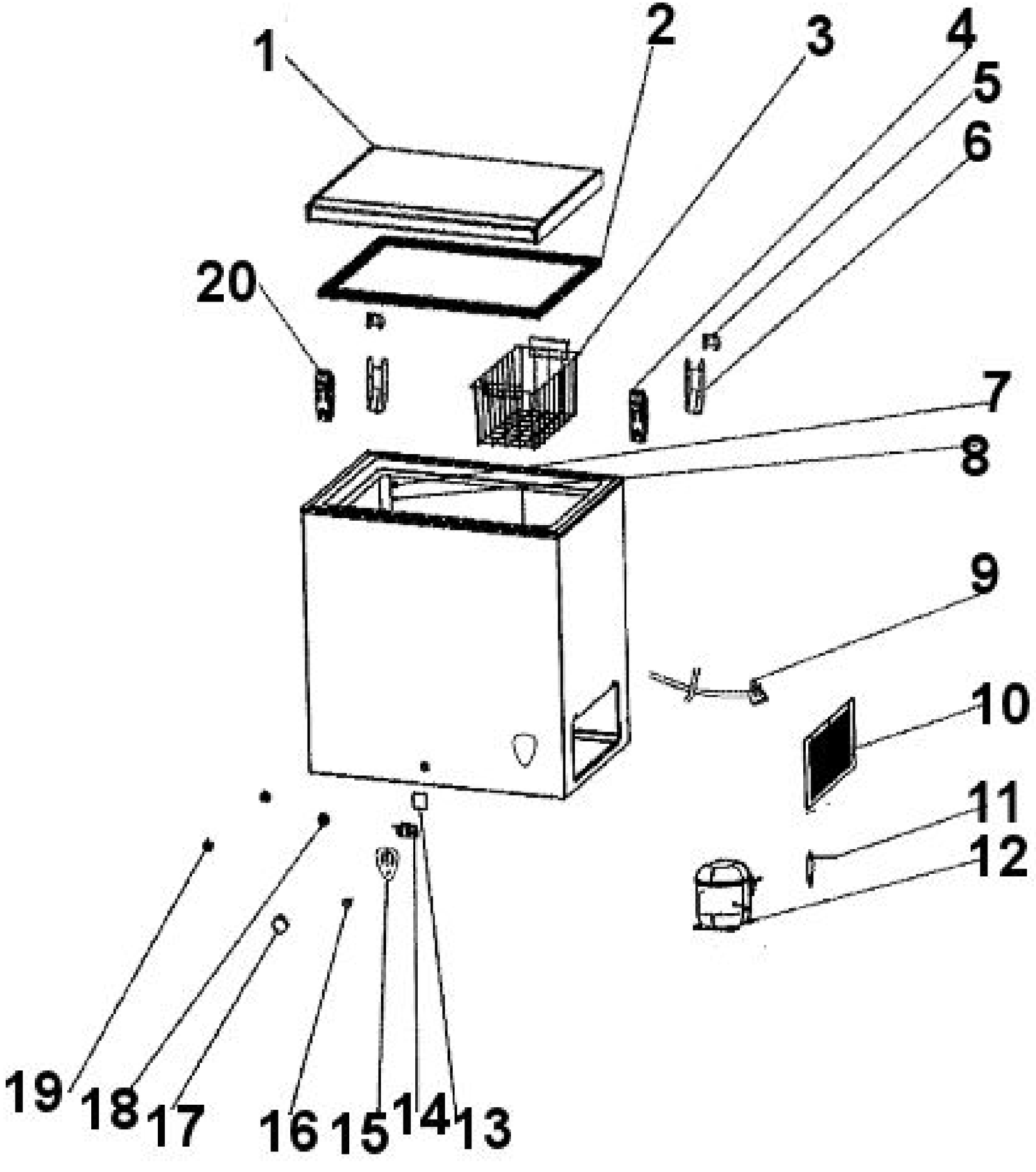
1
2
3
4
5
6
20
7
8
9
10
11
12
19
18
17
16
15
14
13